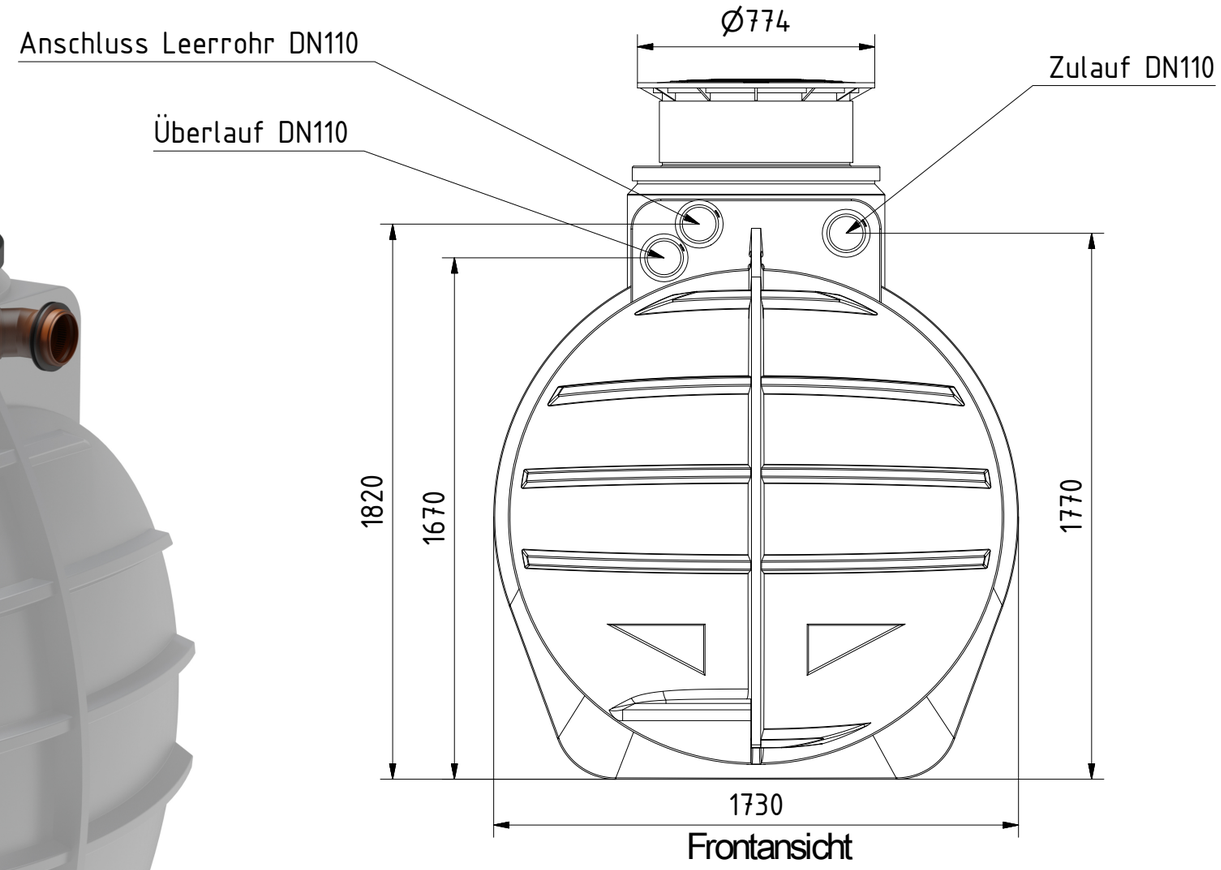

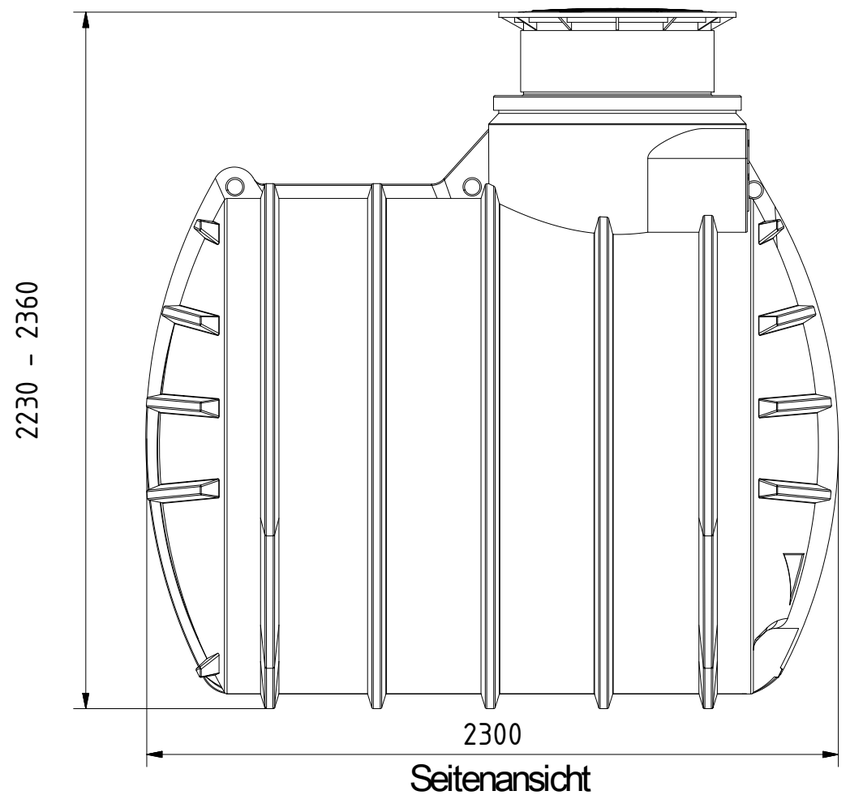

Technische Weiterentwicklungen und Änderungen der einzelnen Artikel, sowie Irrtümer, Druckfehler und Preisänderungen vorbehalten. Fotos und Zeichnungen sind unverbindlich. Produktionstechnisch bedingt können geringfügige Maß-, Gewichts- und Farbabweichungen auftreten.

AQa.Line

Art.-Nr.: AQ 44 0031

AQa.Line 4.450 L mit Gartenfilter

Alle Maße in mm

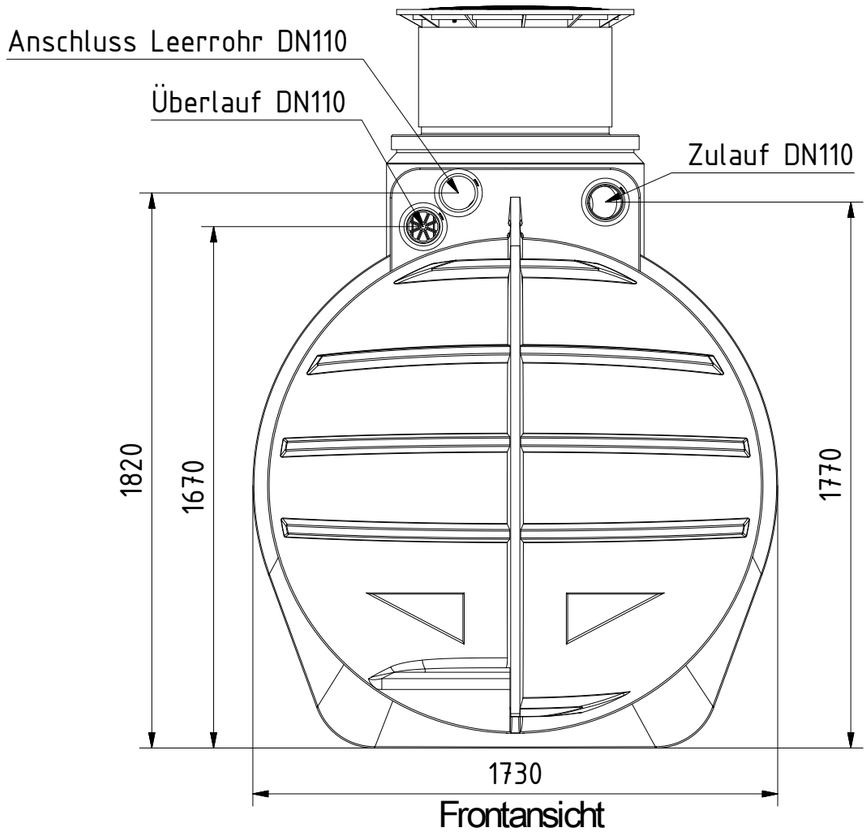

Frontansicht

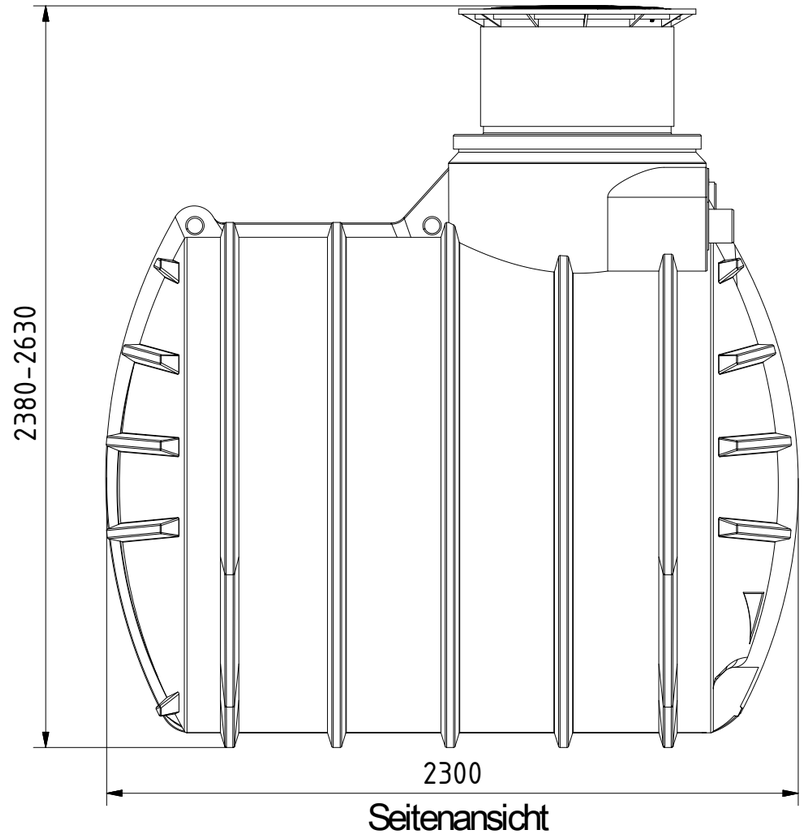

Seitenansicht

Technische Weiterentwicklungen und Änderungen der einzelnen Artikel, sowie Irrtümer, Druckfehler und Preisänderungen vorbehalten. Fotos und Zeichnungen sind unverbindlich. Produktionstechnisch bedingt können geringfügige Maß-, Gewichts- und Farbabweichungen auftreten.

AQa.Line

Art.-Nr.: AQ 44 0032

AQa.Line 4.450 L mit Gartenfilter

Alle Maße in mm

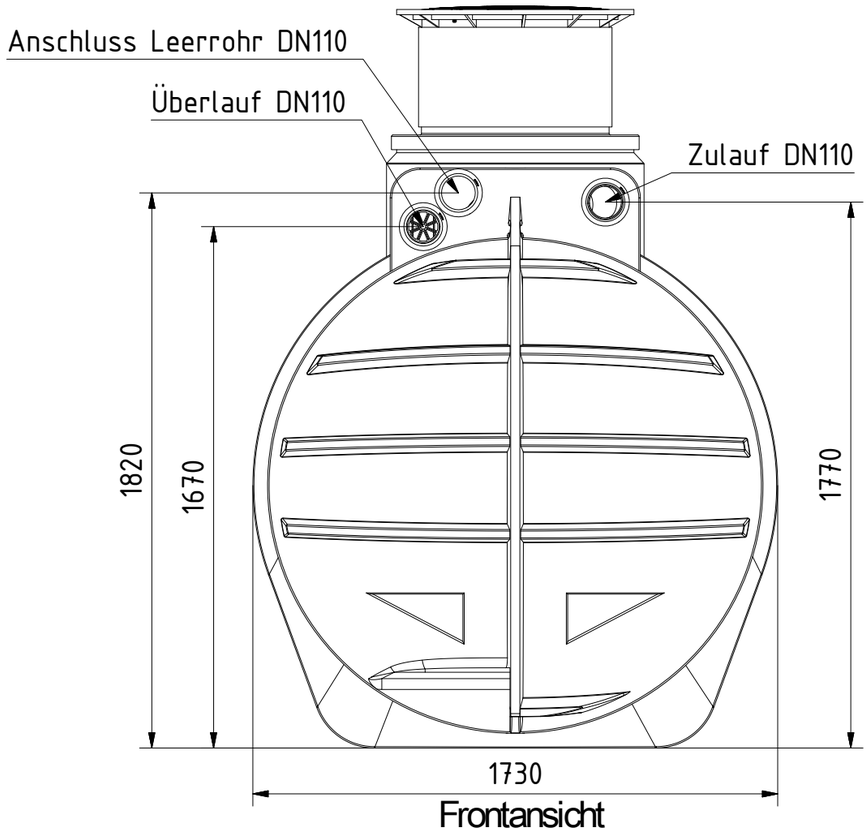

Frontansicht

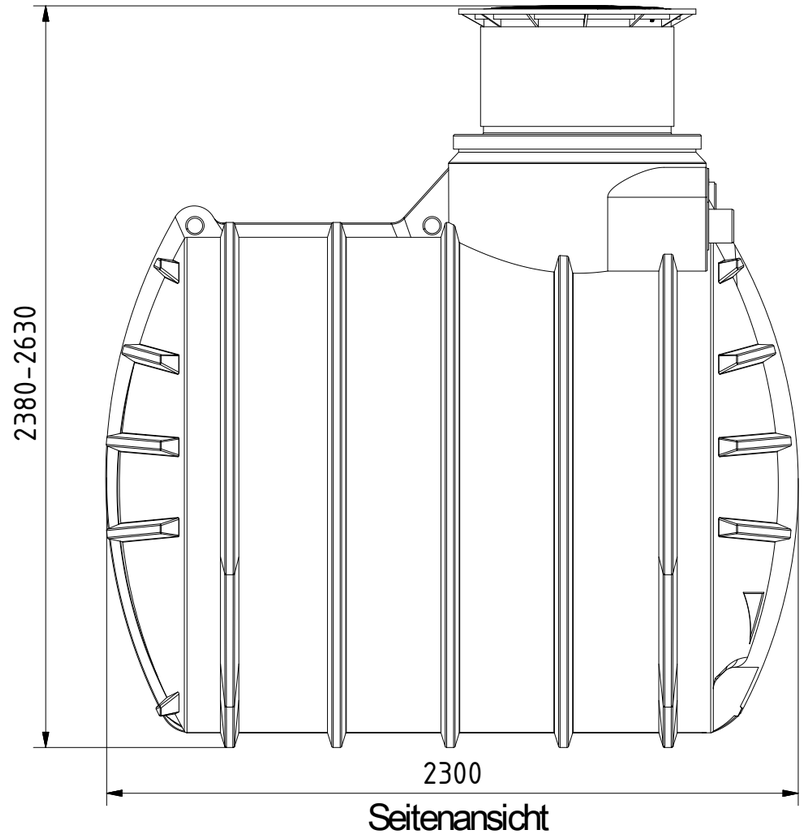

Seitenansicht

Technische Weiterentwicklungen und Änderungen der einzelnen Artikel, sowie Irrtümer, Druckfehler und Preisänderungen vorbehalten. Fotos und Zeichnungen sind unverbindlich. Produktionstechnisch bedingt können geringfügige Maß-, Gewichts- und Farbabweichungen auftreten.

AQa.Line

Art.-Nr.: AQ 44 0033

AQa.Line 4.450 L mit Gartenfilter

Alle Maße in mm