K (1 : 20)

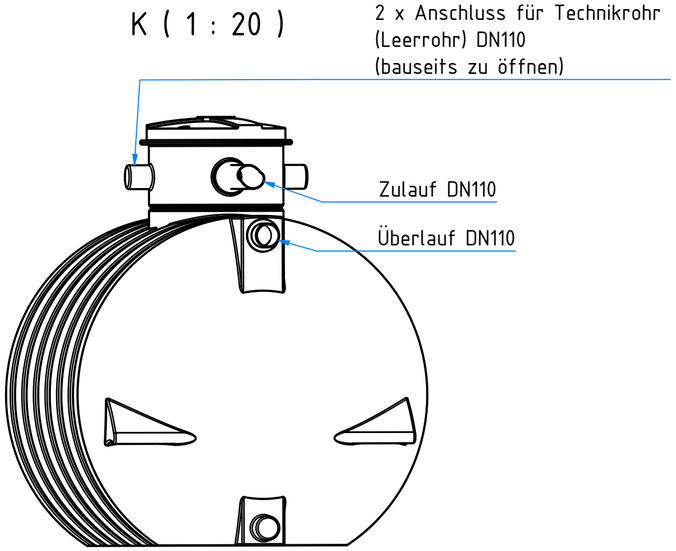

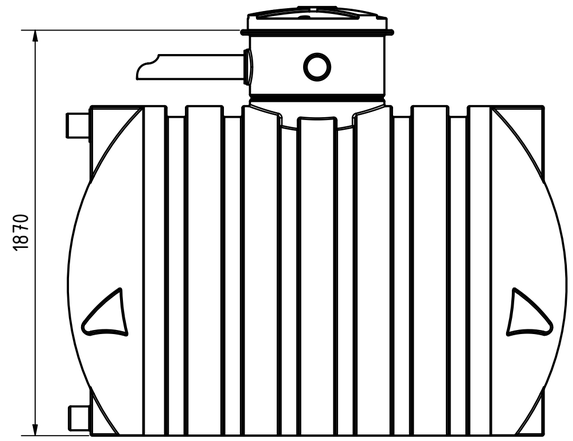

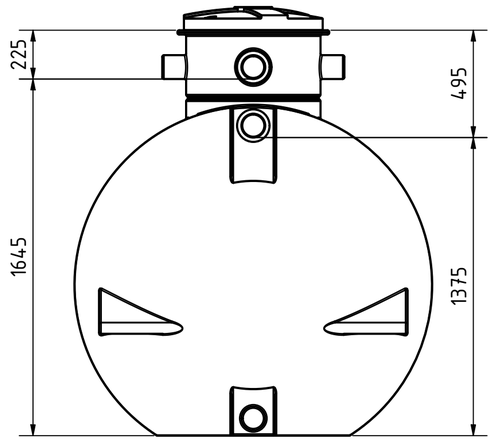

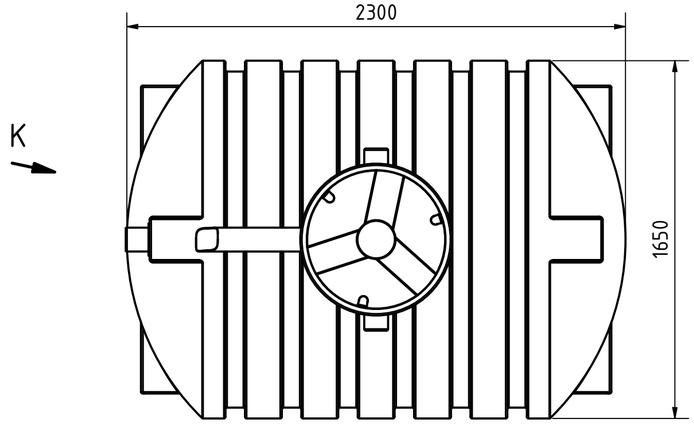

Schnitt durch den Dombereich zeigt
bauseitige Montage des Hausfiltersets

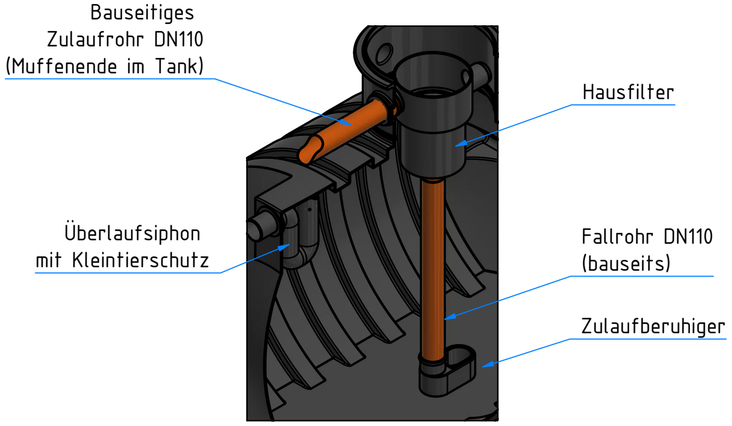

ZISTERNEN PROFI.DE

Technische Änderungen und Irrtümer vorbehalten

Istmaße können durch fertigungsbedingte Toleranzen abweichen und sind auf der Baustelle zu überprüfen

Zisterne Smart 4000 L
mit Tankabdeckung "Basic"
und Hausfilter-Montageset

1
A2

A (1 : 20)

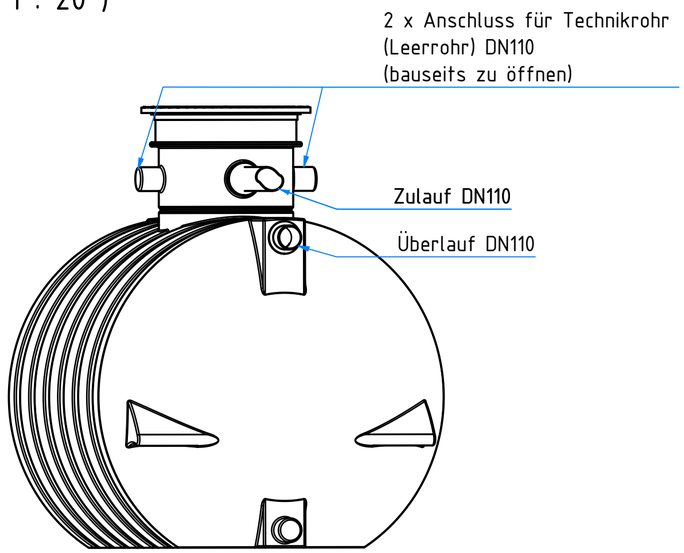

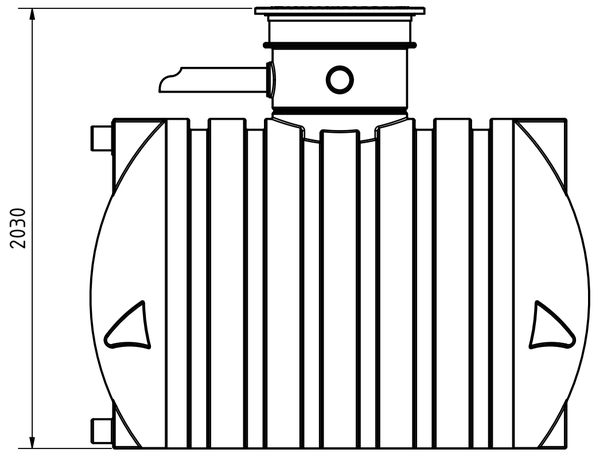

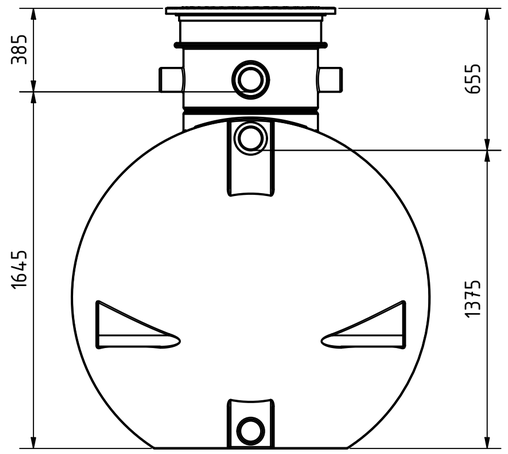

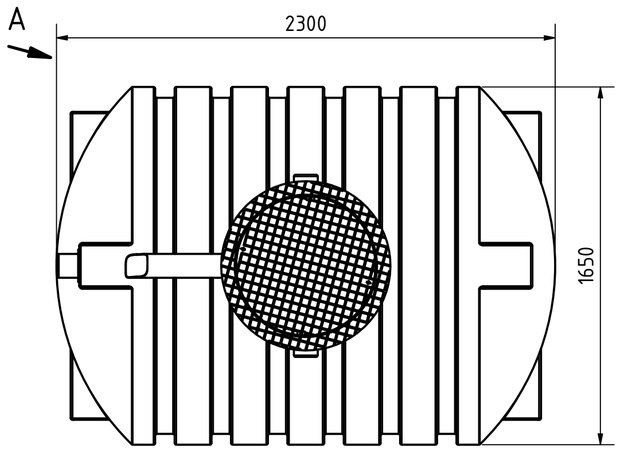

Schnitt durch den Dombereich zeigt
bauseitige Montage des Hausfiltersets

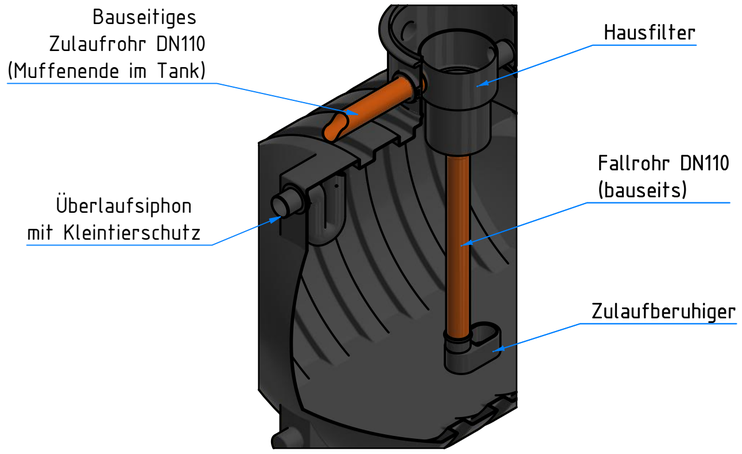

ZISTERNEN PROFI.DE

Technische Änderungen und Irrtümer vorbehalten

Istmaße können durch fertigungsbedingte Toleranzen abweichen und sind auf der Baustelle zu überprüfen

Zisterne Smart 4000 L
mit Stabiflex PE-Abdeckung
(TÜV-geprüft)
und Hausfilter-Montageset

1
A2

A (1 : 20)

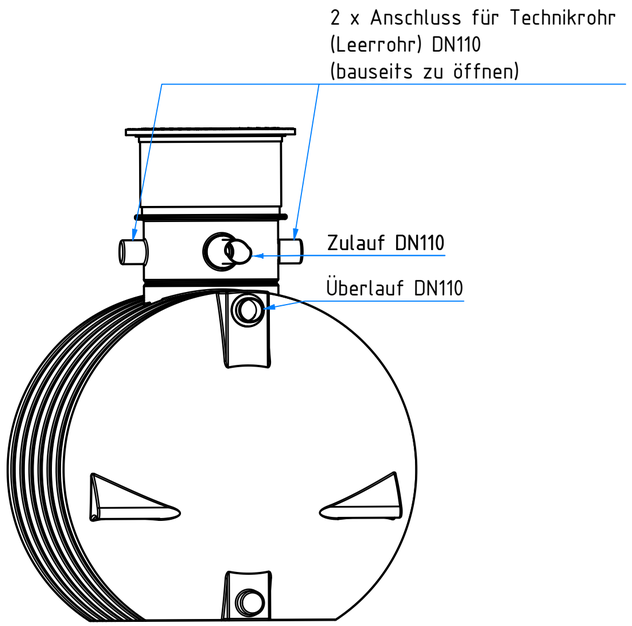

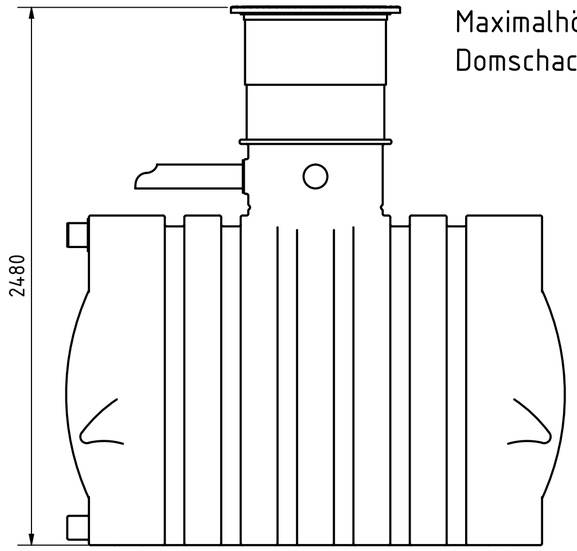

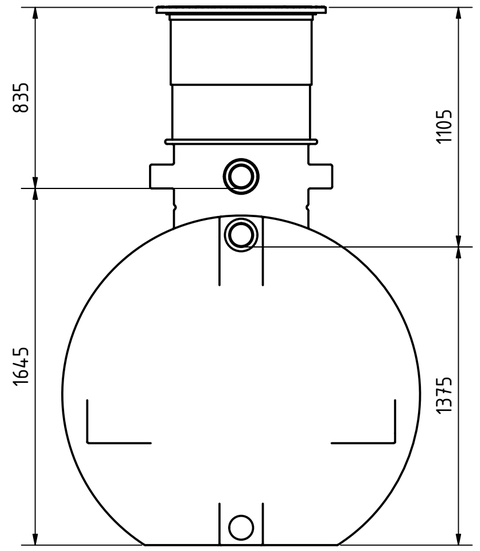

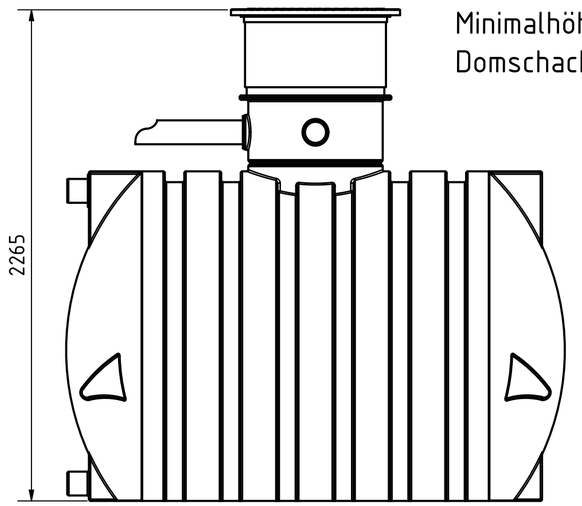

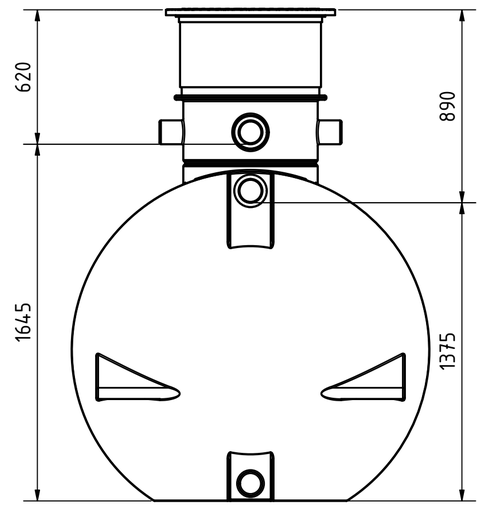

Schnitt durch den Dombereich zeigt
bauseitige Montage des Hausfiltersets

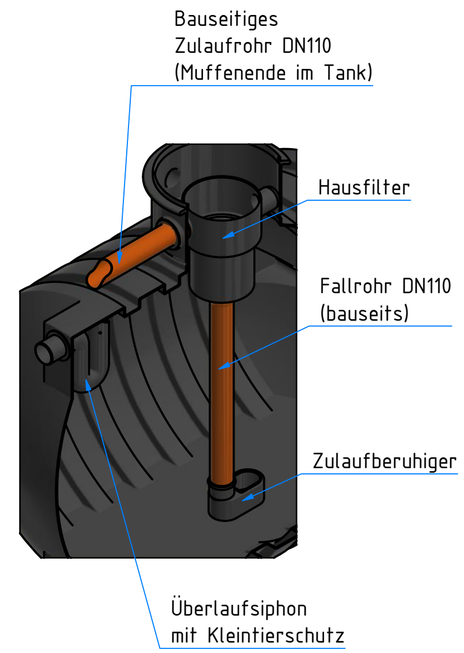

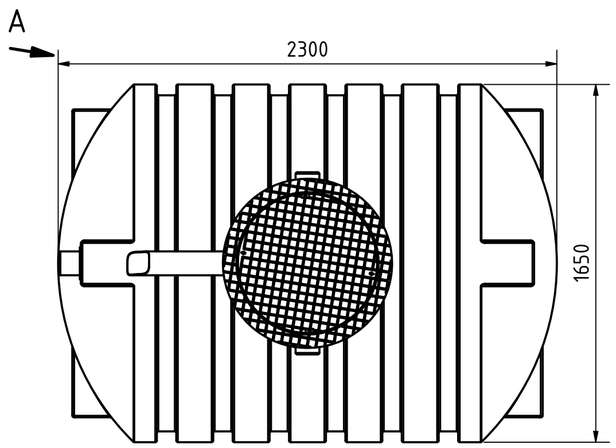

ZISTERNEN PROFI.DE

Technische Änderungen und Irrtümer vorbehalten

Istmaße können durch fertigungsbedingte Toleranzen abweichen und sind auf der Baustelle zu überprüfen

Zisterne Smart 4000 L
mit Domschacht lang
(PKW-befahrbar bis 600 kg Radlast)
Hausfilter-Montageset

1
A2